Consoles vagues

ANGLAIS FAYET Lou
BOTERO Mathias
DUMAS Marin
FABRYKA Lucas
POCHIC Romane

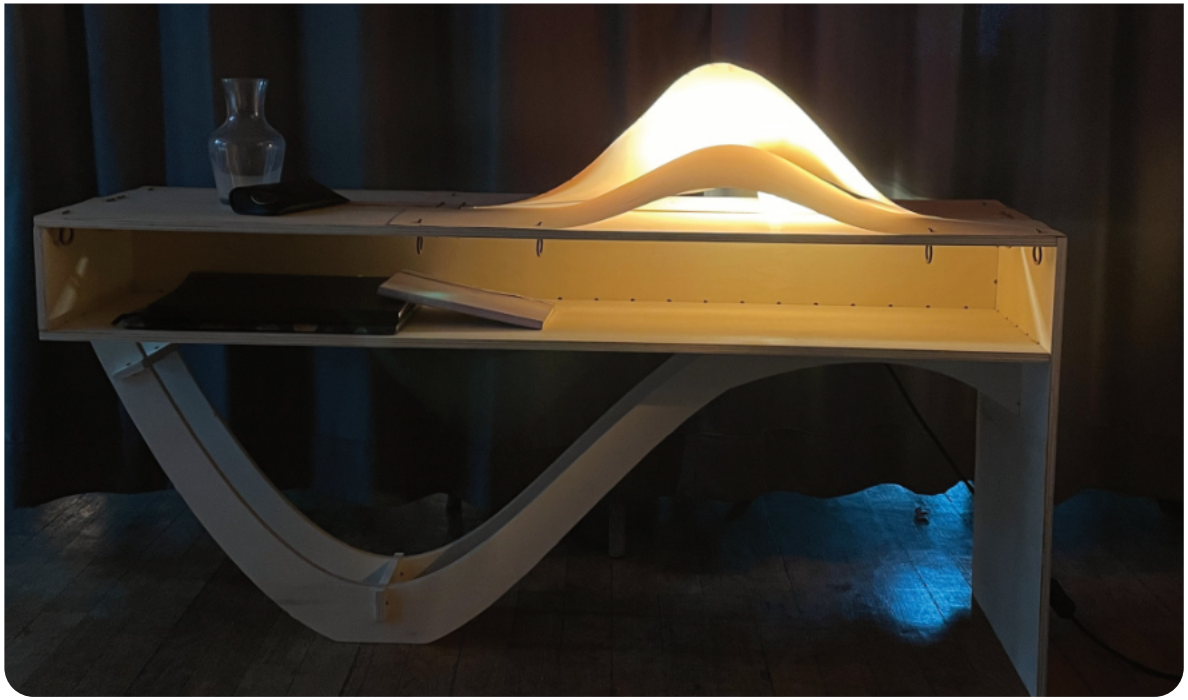

INTENSIF FABRICATION – MATIÈRES DUELLES
Louise Deguine
Loris Bollengier

CONCEPT

Le rapport entre la console de salon et la lumière semble évident, l'exemple du luminaire en abat jour posé sur la console est bien connu et vu partout, ce dialogue déjà naturel nous à semblé intéressant.
Notre idée de base à été d'imaginer que ces deux objets si souvent familier finissent par se fondre ensemble et ne devenir qu'un.
Ainsi, afin de tirer le meilleur de chacun, nous avons essayé de comprendre les usages des deux objets .
Le luminaire permet d'éclairer la pièces évidemment et de donner une ambiance à celle ci, l'intensité la lumière et la forme de ce dernier est déterminante pour ce qui l'entour.
La console permet d'exposer des objets de façon basse, d'asseoir le mobilier et de montrer la chaîne hi-fi, les souvenirs de voyages ou les livres par exemple.

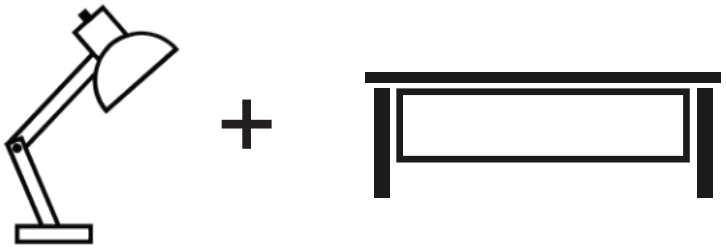

La création de ce nouvel objet permet ainsi de définir une dualité d'usage, un mobilier qui joue entre expositions et créations d'une ambiance lumineuse.
Ainsi nous avons imaginé que la lampe posée sur la console rentre dedans et se porte entre intérieur et extérieur afin de donner les deux ambiance.
Ce mouvement d'affaissement presque organique se retrouve ainsi sur le dessus du meuble ou un geste matériel fluide illustre cet idées tout en remplissant les deux fonctions.
la réflexions à propos de cet objet nous à mené à deux itérations
Dans un premier temps nous avons mis en valeurs ce mouvement fluide avec une console basse, et épuré le contraste de cette boite anguleuse permet d'appréhender le mouvement qui ressort tout naturellement.
Dans un deuxième temps nous avons cherché à rejoindre le mouvement de cette vague dans la structuralité de ce meuble et répondre par une typologie symilaire dans la forme même du mobilier.

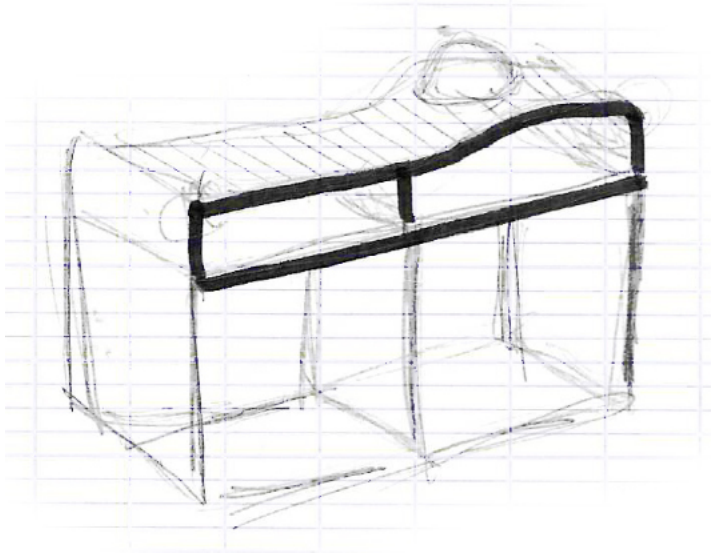

PROCESSUS DE CONCEPTION

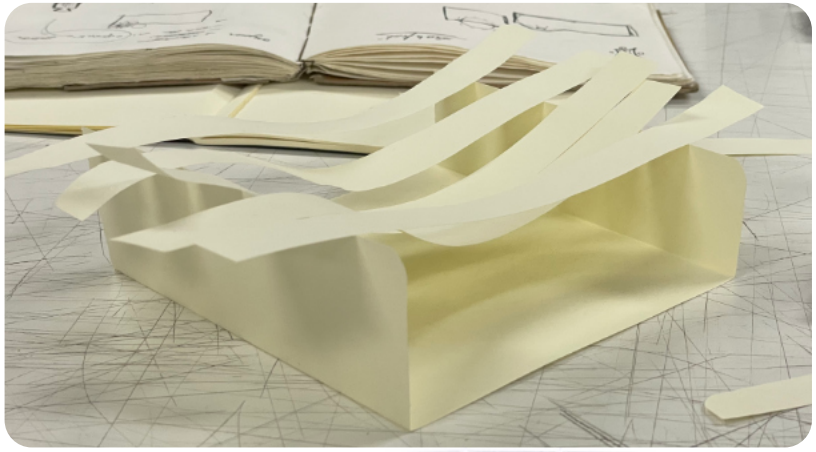

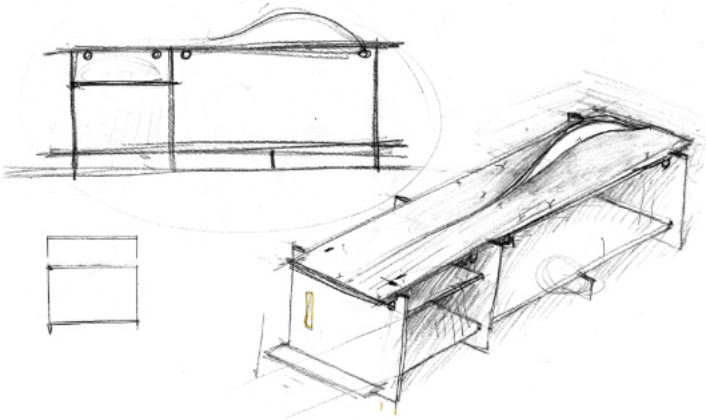

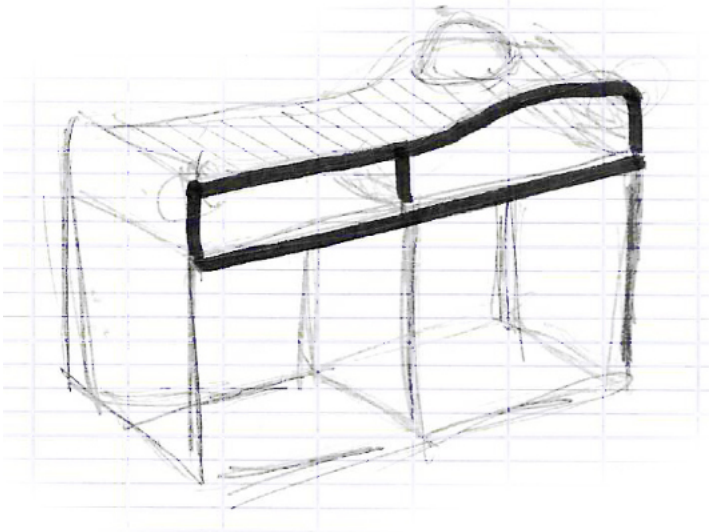

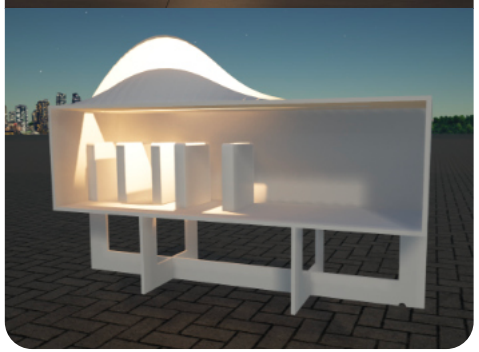

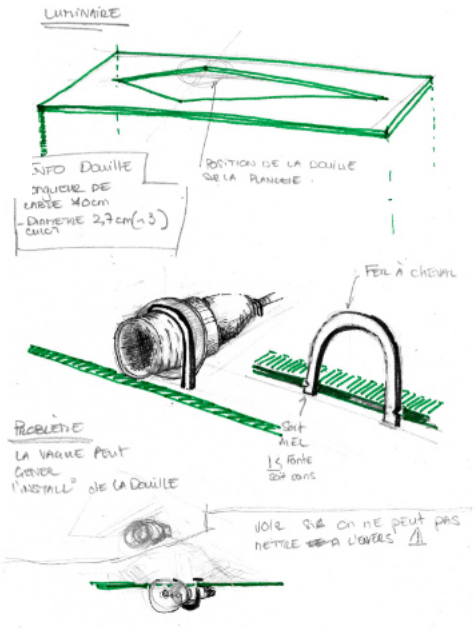

MORPHOLOGIE GLOBALE

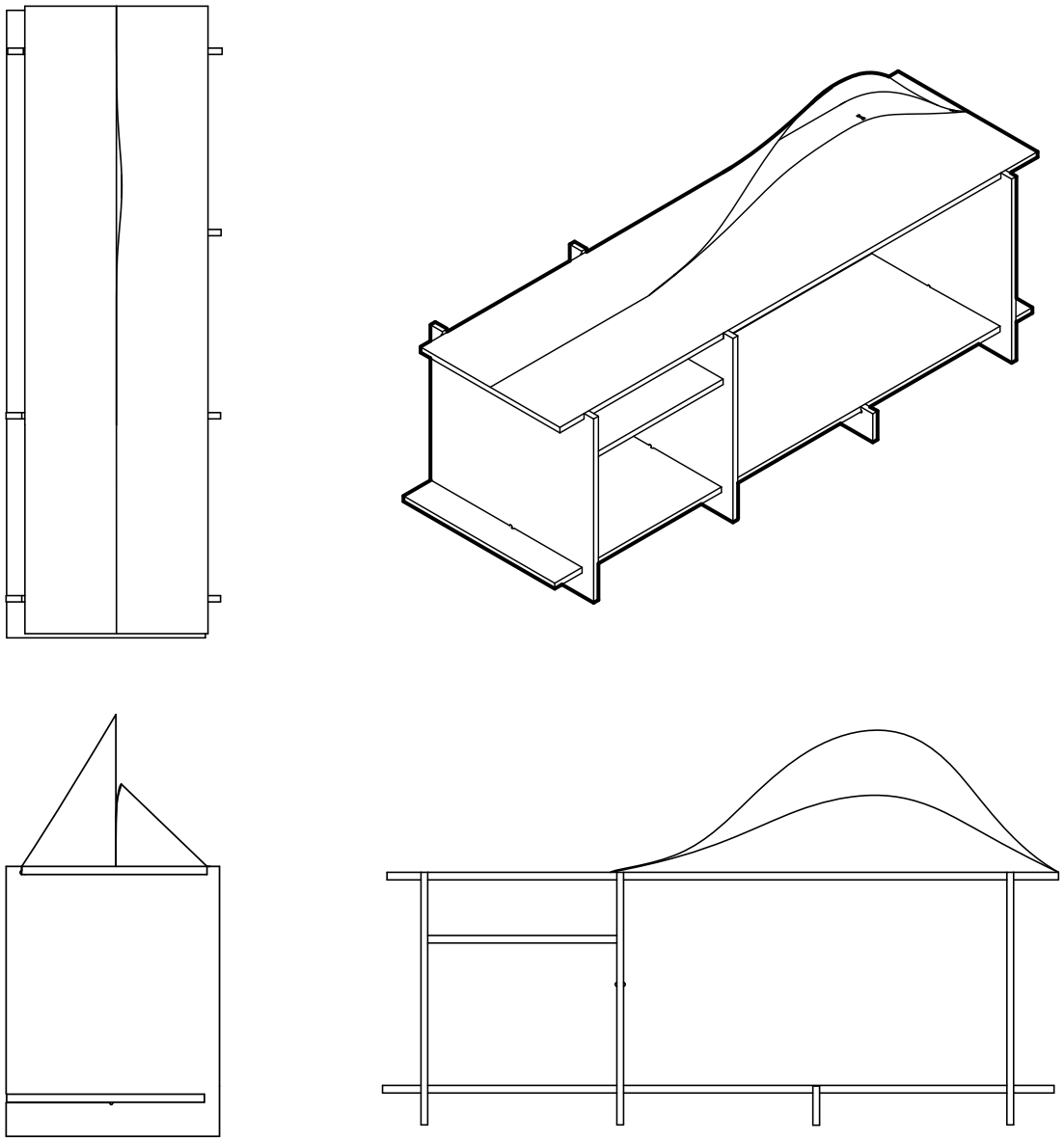

ASSEMBLAGES

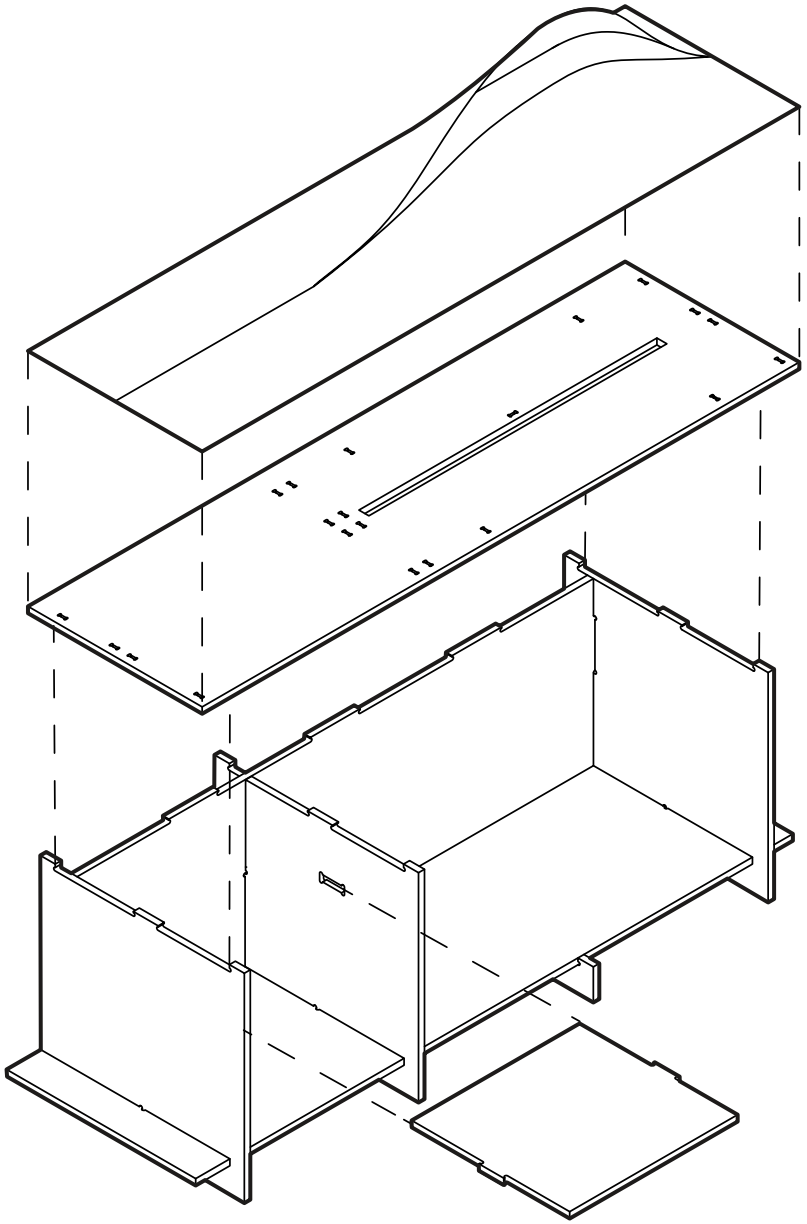

SÉQUENCE DE MONTAGE

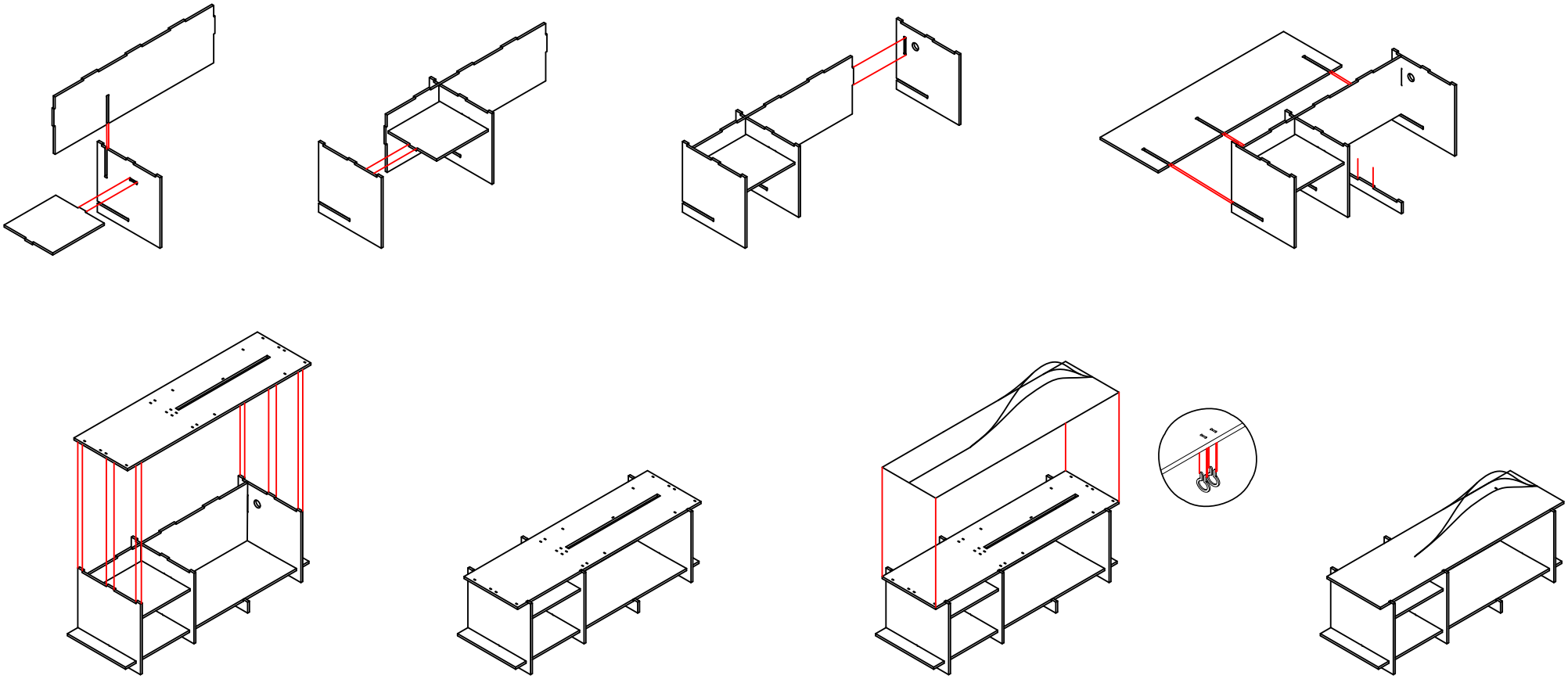

MORPHOLOGIE GLOBALE

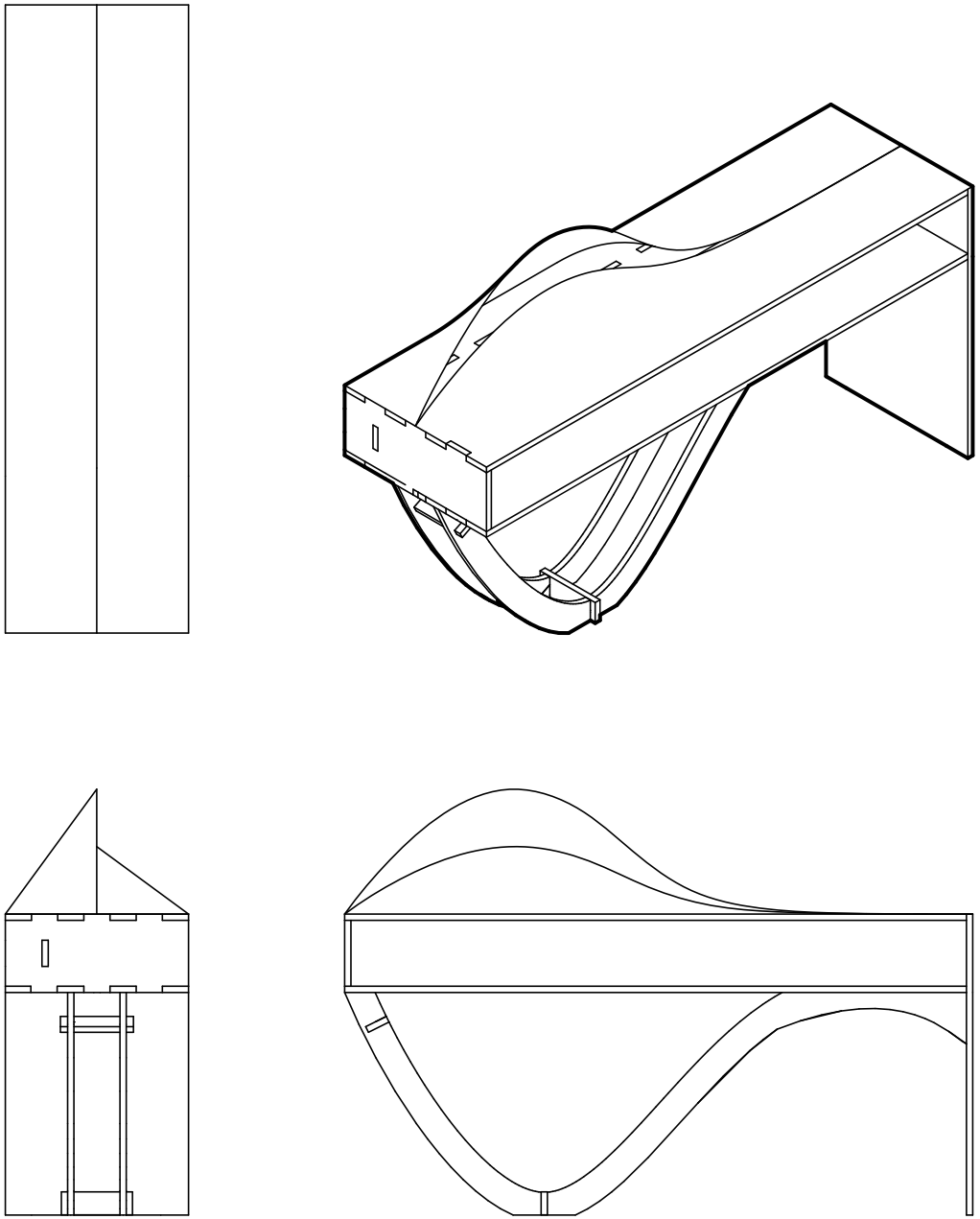

INTENSIF FABRICATION – MATIÈRES DUELLES – ANGLAIS–FAYET, BOTERO, DUMAS, FABRYKA, POCHIC

ASSEMBLAGES

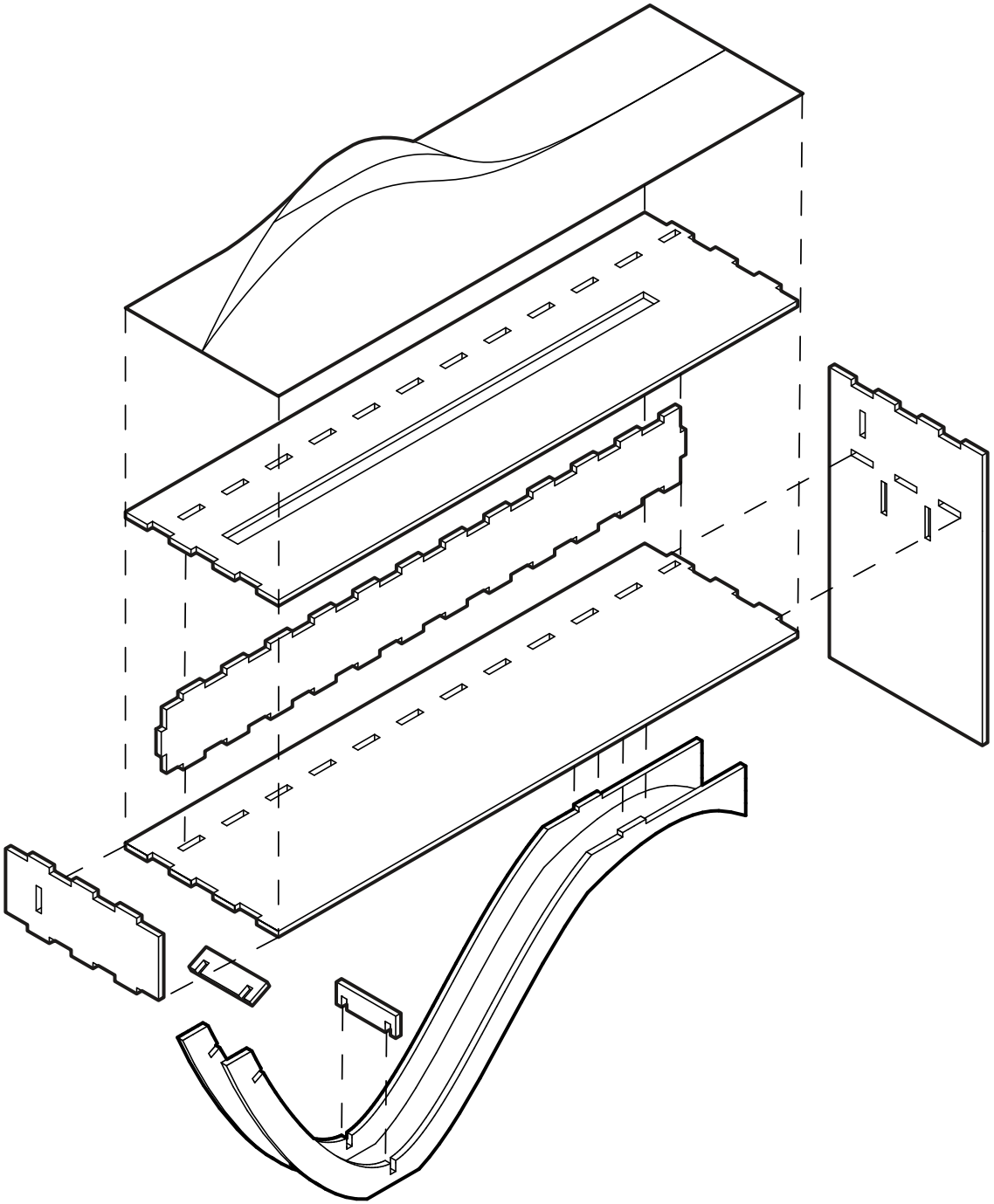

SÉQUENCE DE MONTAGE

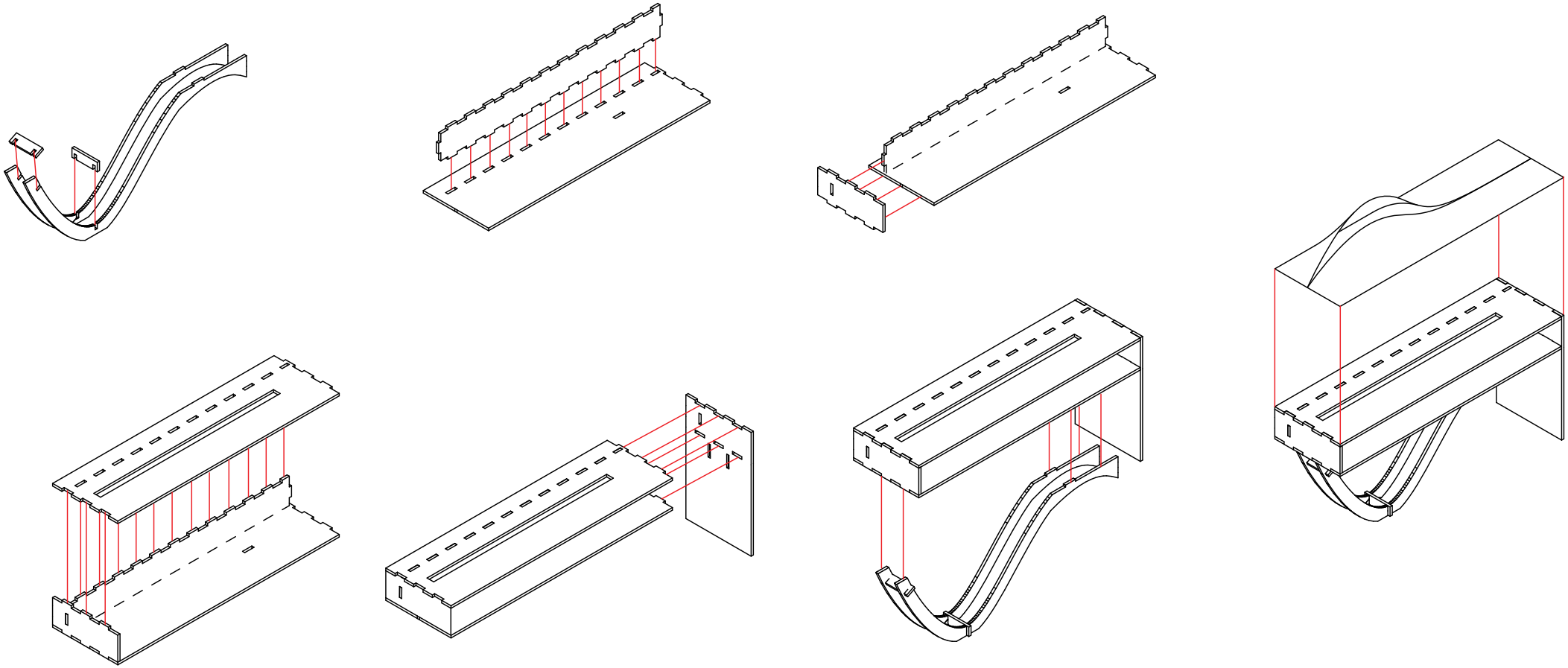

MODÉLISATIONS

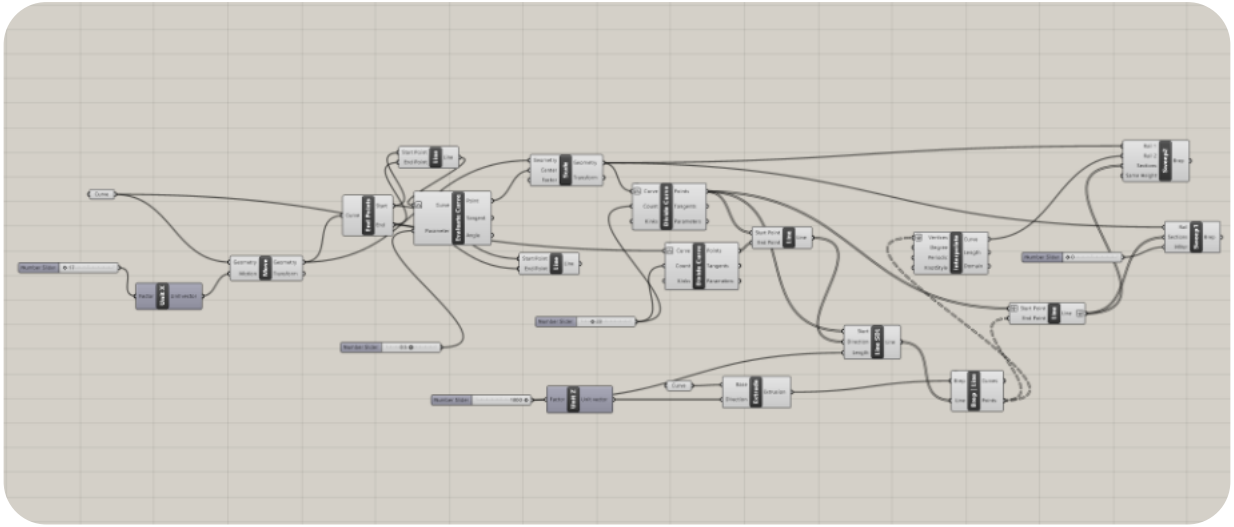

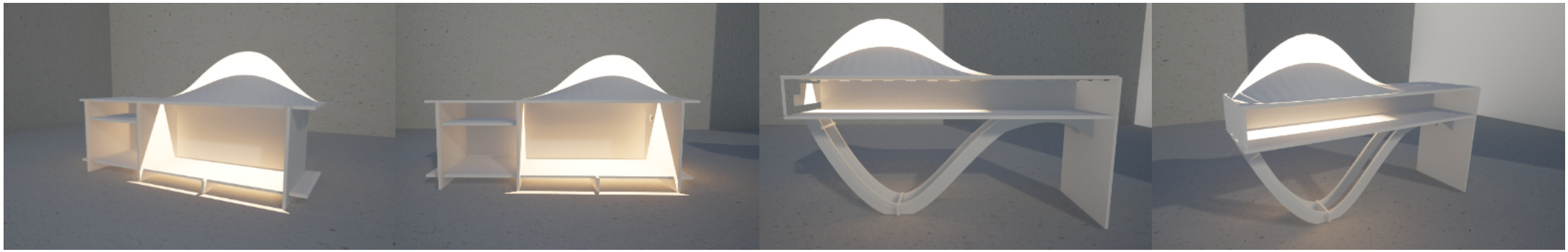

INTENSIF FABRICATION – MATIÈRES DUELLES – ANGLAIS–FAYET, BOTERO, DUMAS, FABRYKA, POCHIC

FABRICATION

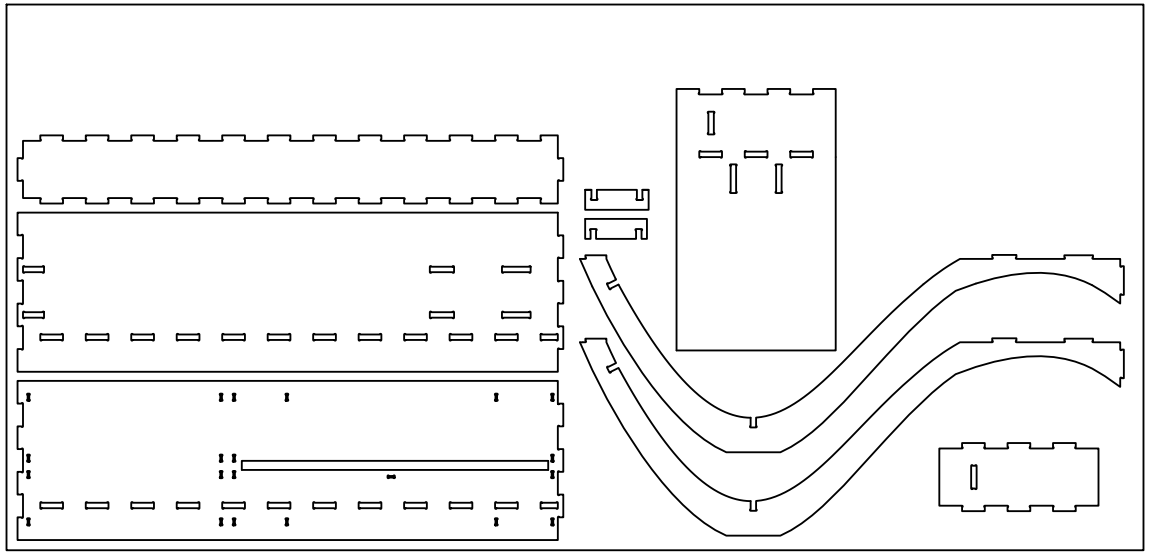

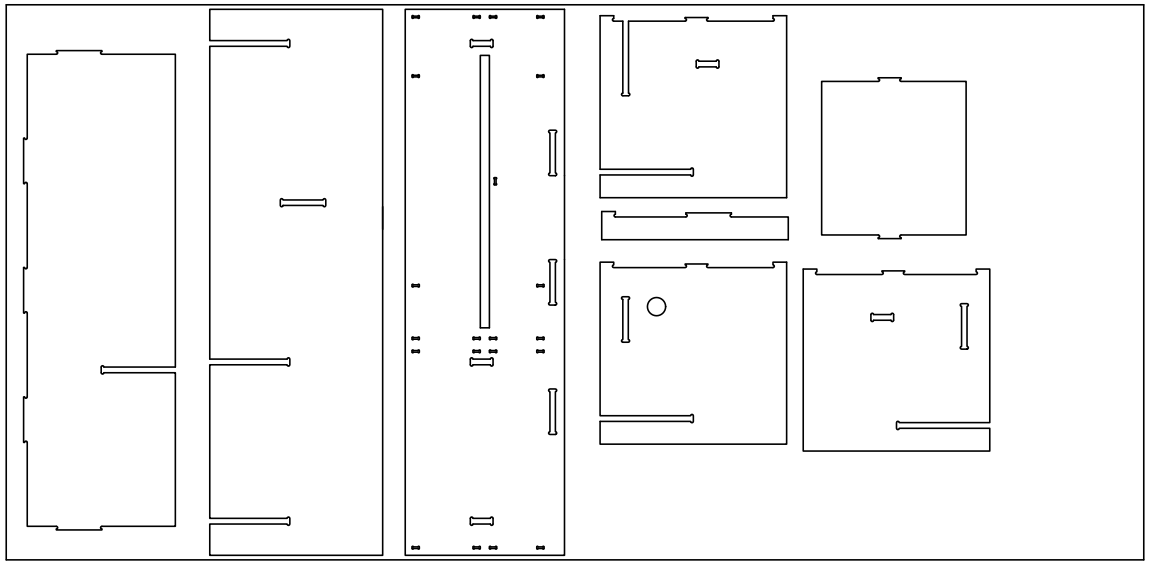

RÉSULTAT

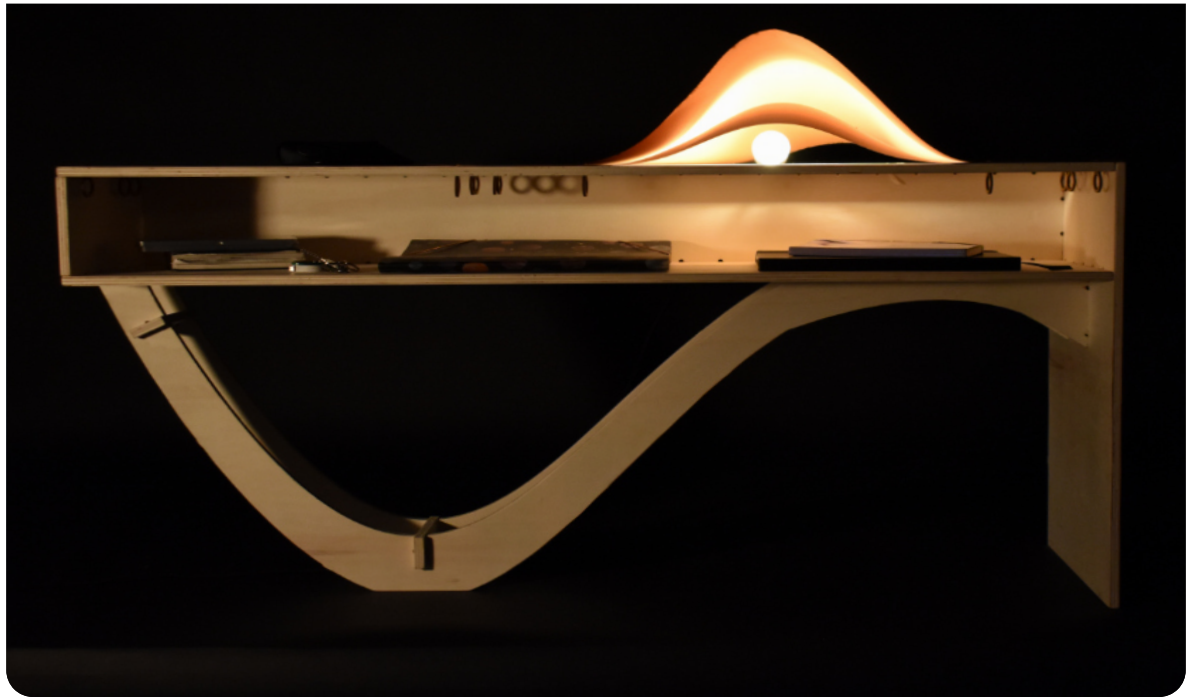

INTENSIF FABRICATION – MATIÈRES DUELLES – ANGLAIS–FAYET, BOTERO, DUMAS, FABRYKA, POCHIC

LEÇONS APPRISES

Cette semaine d'intensif à été pour nous une initiation au fablab. Nous avons pu voir les machone et les utiliser et se rendre compte, que c'est à la portée de tous le monde pour peu que l'on s'y intéresse un peu. C'est un endroit qui permet un tas de possibilité très accessible.

Le travail en groupe est toujours un exercice de communication qui nous aide à nous améliorer pour nos futurs travaux ce qui est toujours interressant.
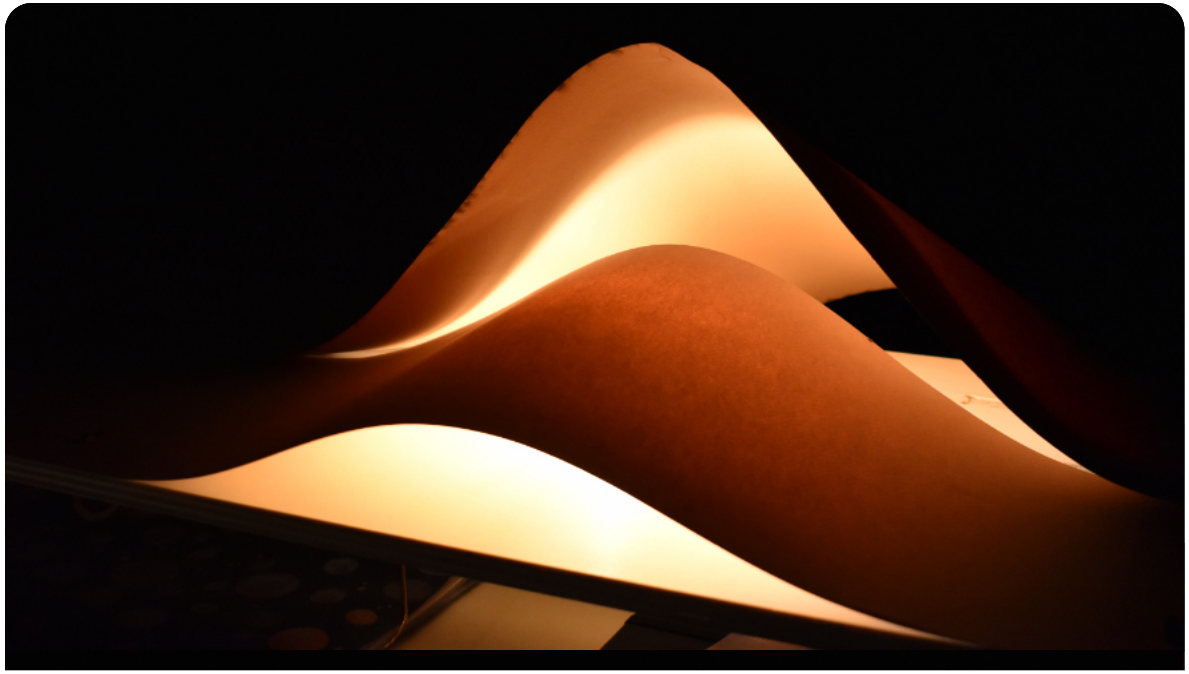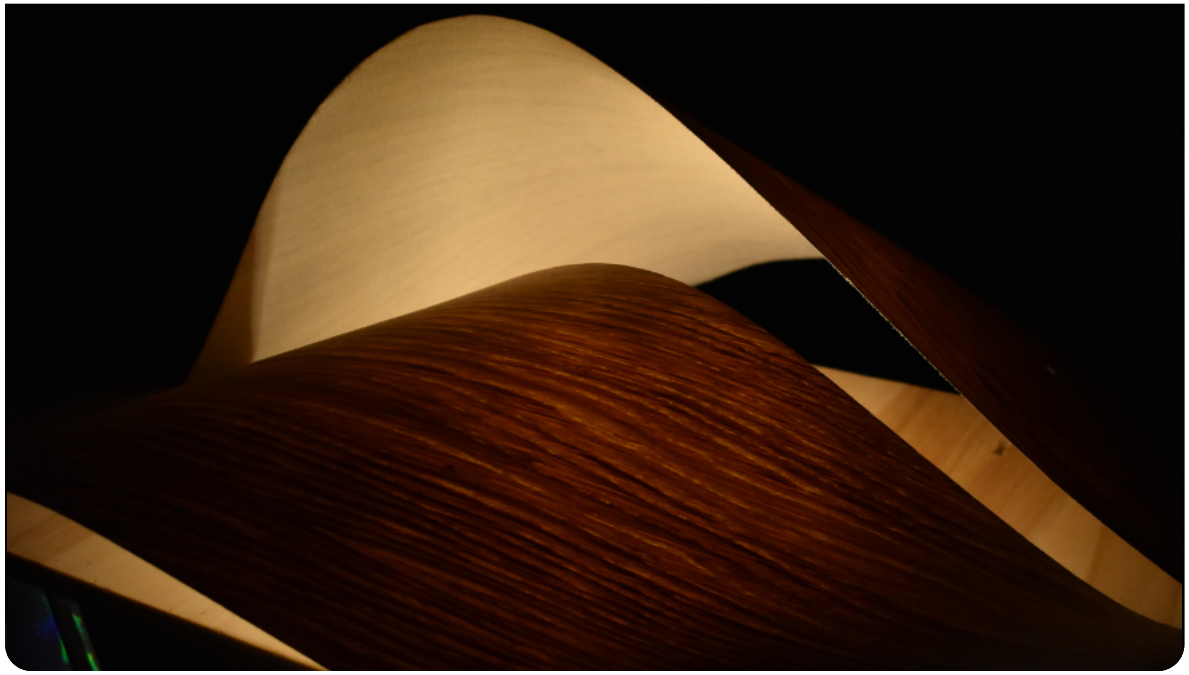
Pour ce qui est de la conception, cela a été super de travailler à échelle 1 et avec de la matière concrète. On oublie souvent cet aspect primordiale dans le processus de création parfois et pouvoir s'y confronter montre une tout autre réalité qui faut savoir maitriser si l'on veut qu'un projet puisse aboutir. C'est surtout ça que nous retiendrons pour les projet futures.