DORSALE

Ayman Hafidi
Bavly Guirguis
Kriselle-April Esguerra
Lorie-Andréa Tran
Sébastien Chen

INTENSIF FABRICATION - MATIÈRES DUELLES

Louise Deguine
Loris Bollengier

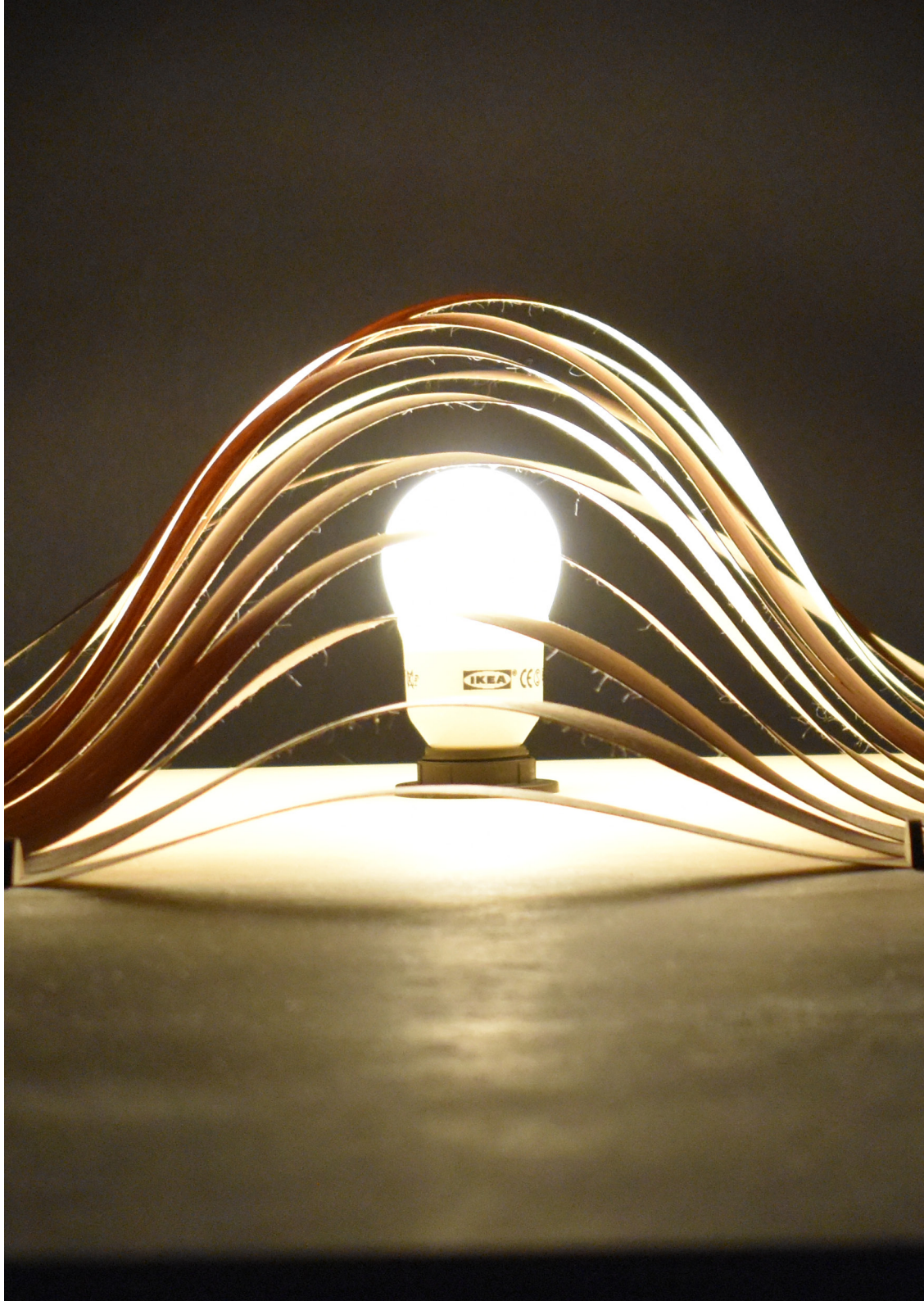

CONCEPT

La conception d'une table à luminaire intégré vient du besoin de concevoir un mobilier multiple, conférant à l'utilisateur une liberté d'utilisation. Toutefois, les deux fonctions, combinées aux matériaux limités, viennent toutes les deux avec des contraintes.
La table, pour être utilisable, doit reposer sur des pieds solides et présenter un plateau plat, rigide, qui s'oppose à l'ampoule, qui demande une organisation concentrique plutôt que linéaire.
Il aura donc fallu trouver un compromis entre la liberté de formes offertes par le luminaire et celles très contraintes de la table, tout en gardant une cohérence esthétique sur l'ensemble du mobilier possible à réaliser avec le choix de matériaux limité.
Ici, la transition entre les deux fonctions apparait à travers la discrétisation de la matière.

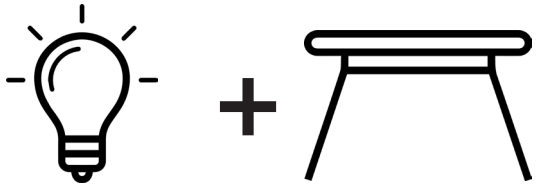

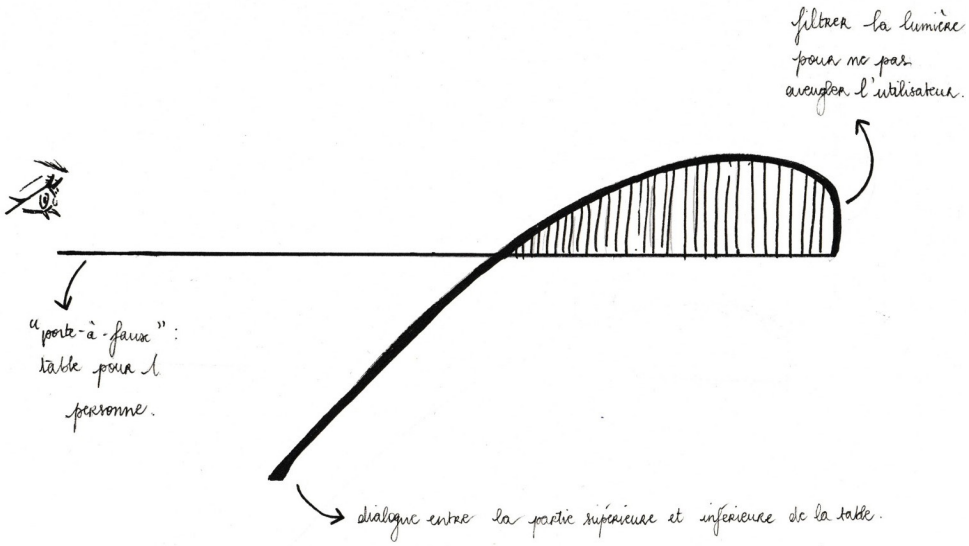

PROCESSUS DE CONCEPTION

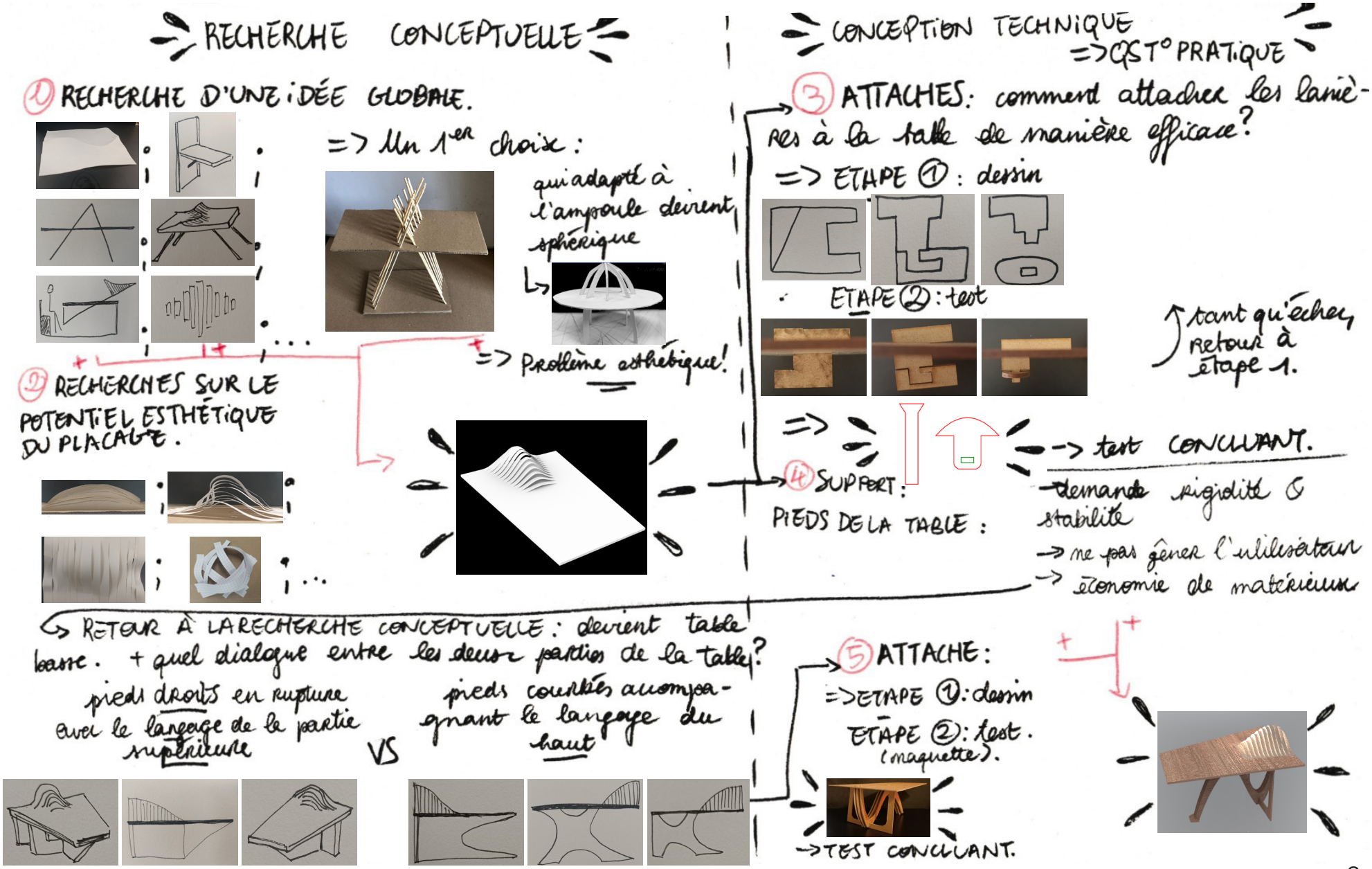

MORPHOLOGIE GLOBALE

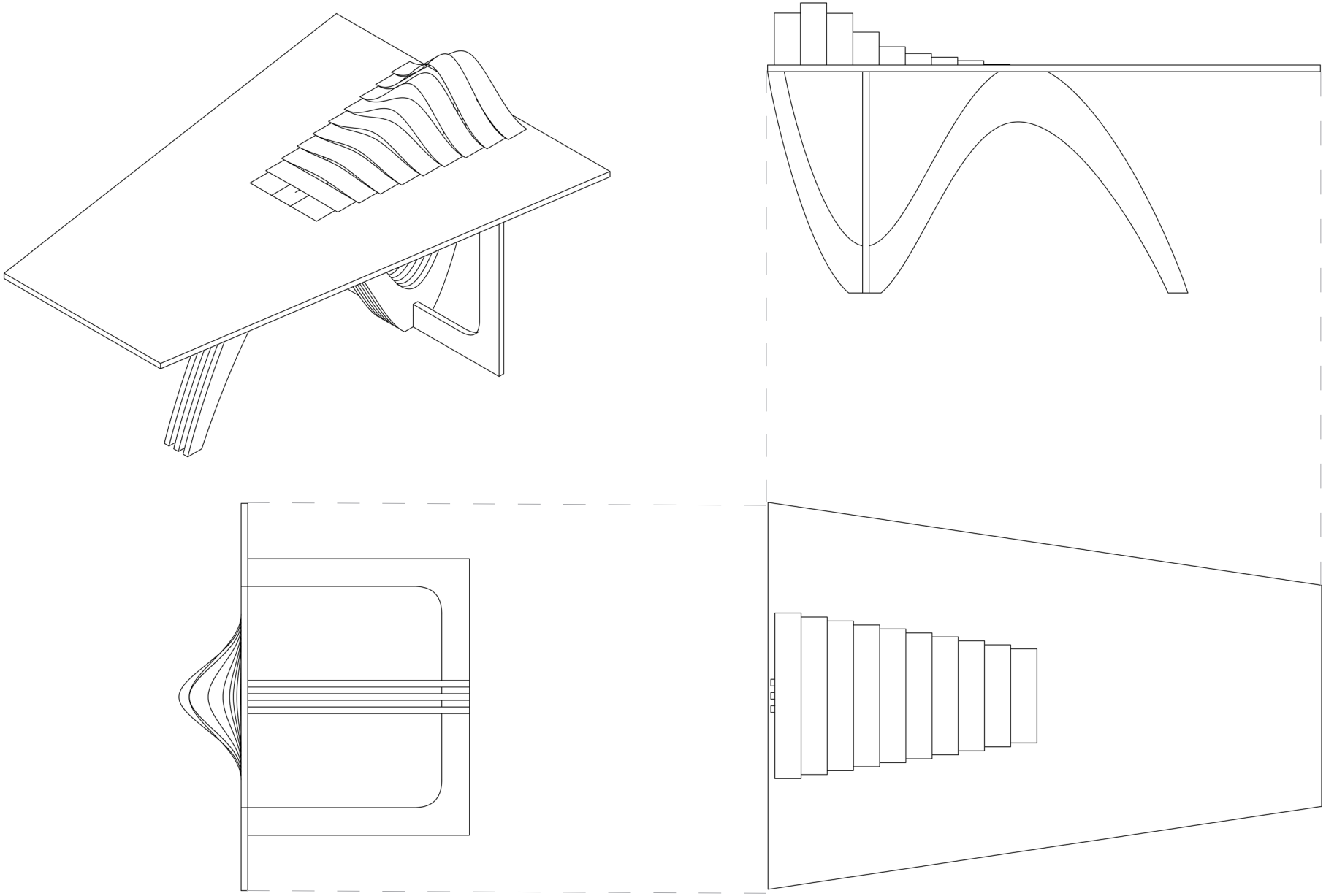

ASSEMBLAGES

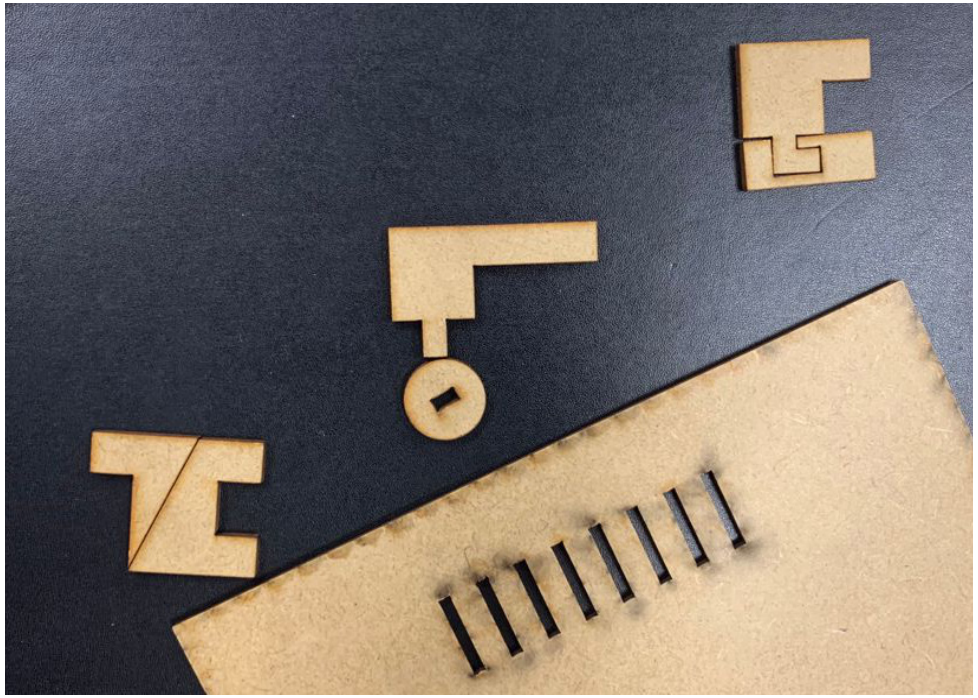

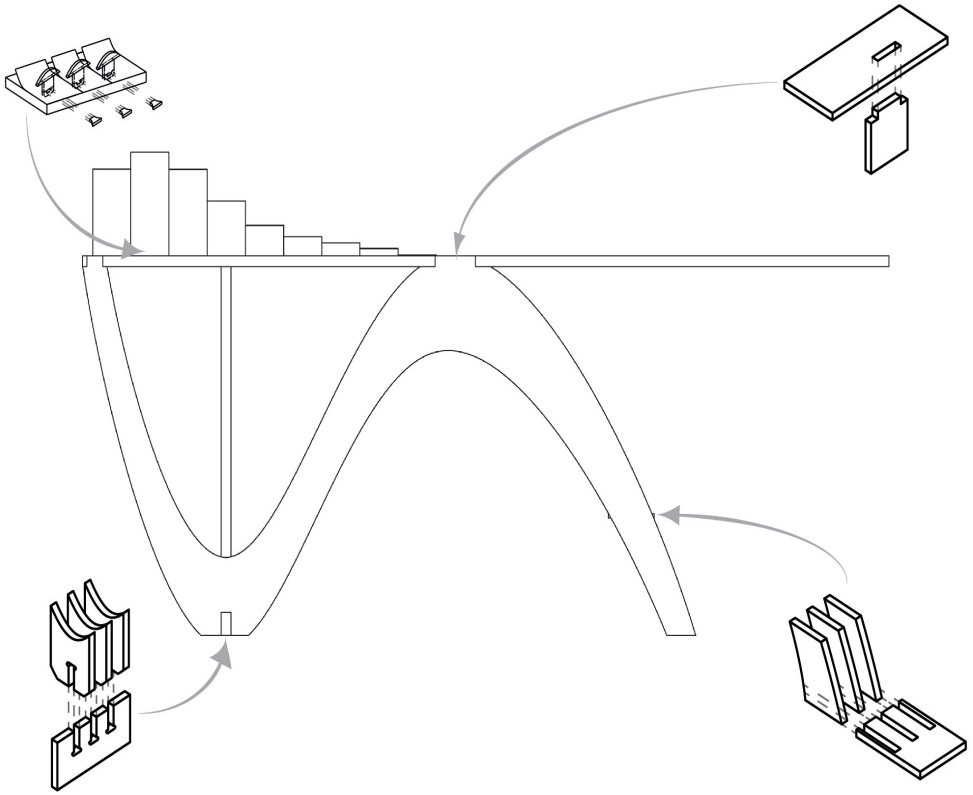

FABRICATION

PLANCHE DE CONTREPLACAGE (1:10)

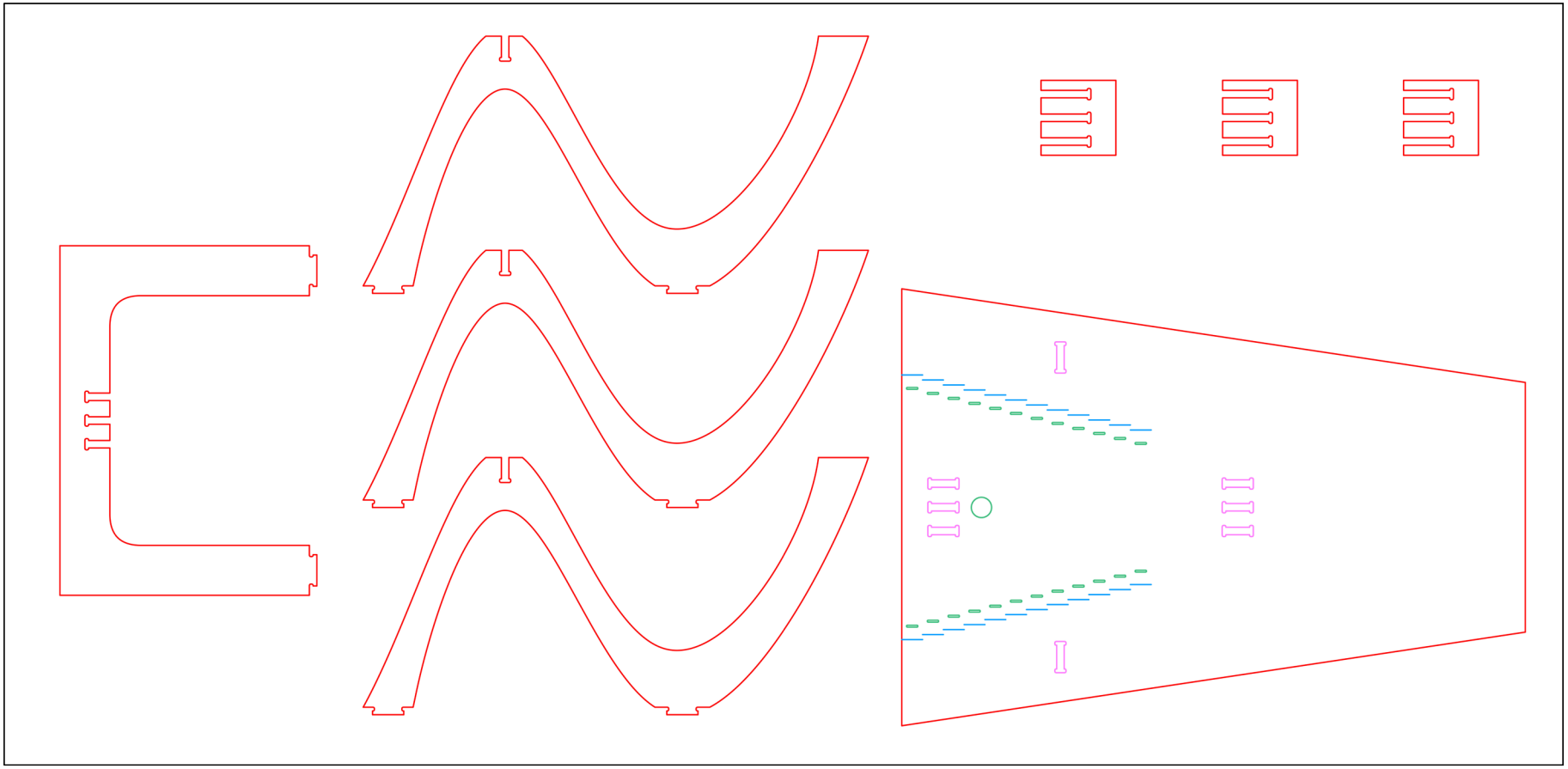

FABRICATION

PLANCHE DE PLACAGE (1:10)

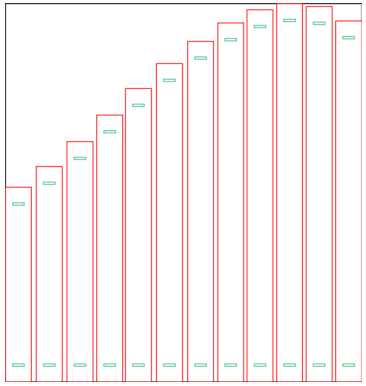

PLANCHE DE MDF (1:10)

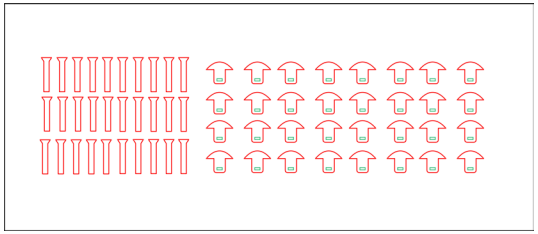

SÉQUENCE DE MONTAGE

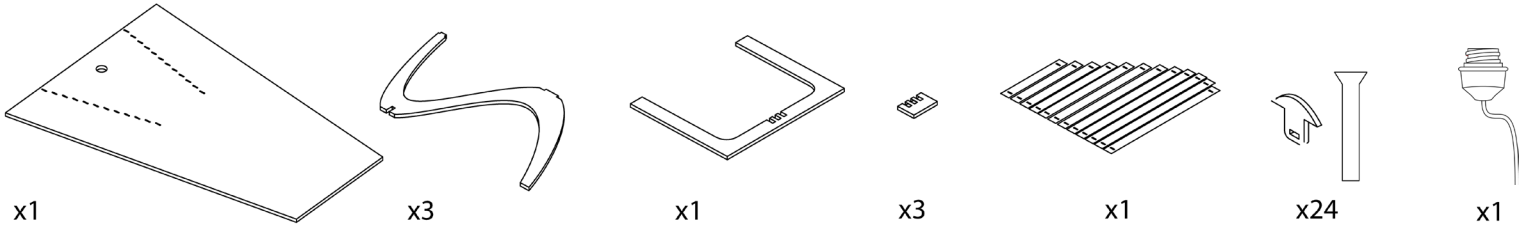

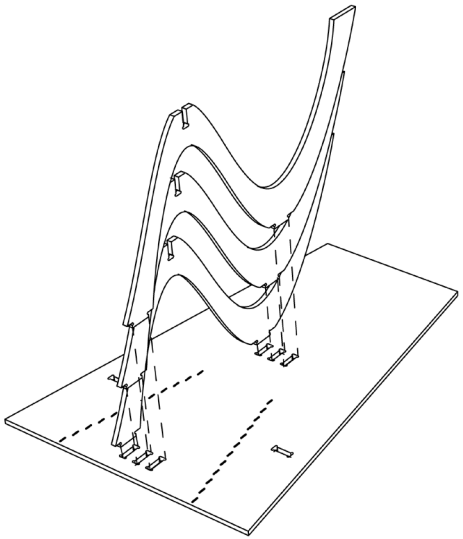

Etape 1

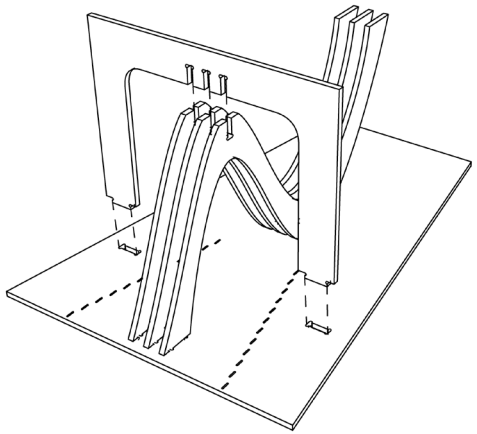

Etape 2

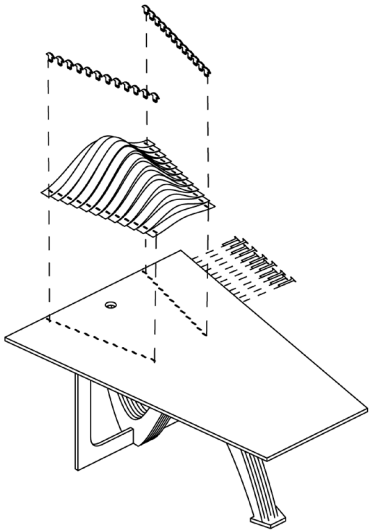

Etape 3

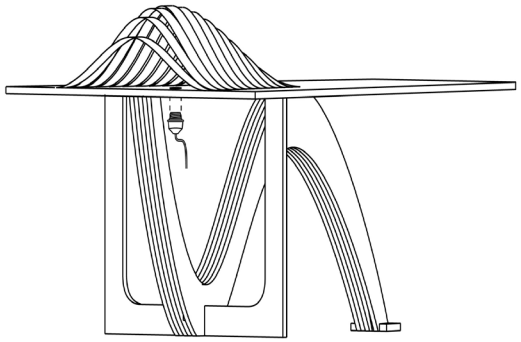

Etape 4

MODÉLISATIONS

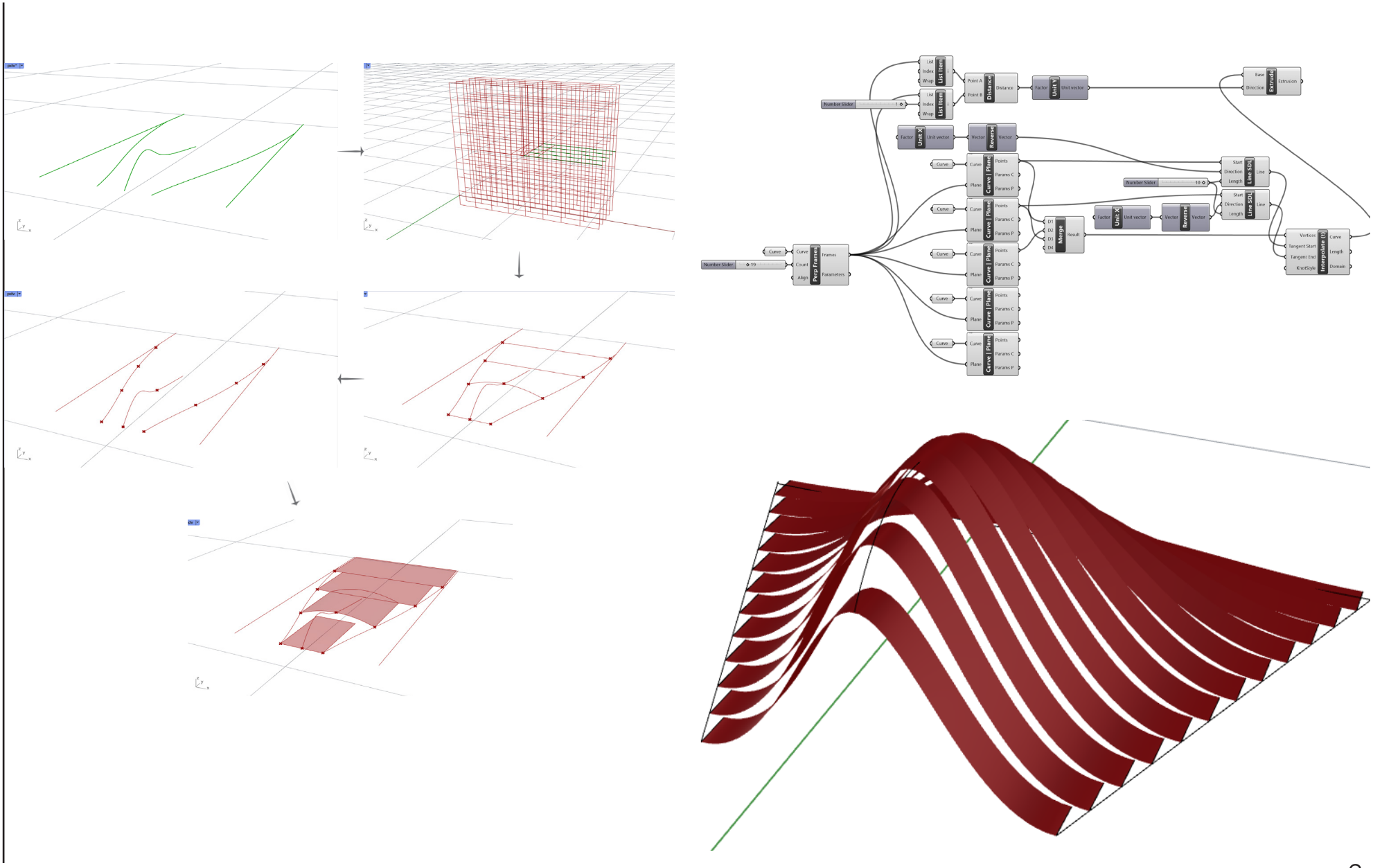

RÉSULTAT

LEÇONS APPRISES

Parce qu'elle n'est qu'un processus, la fabrication est souvent oubliée de la conception. Un coin disgrâcieux, une jonction mal anticipée sont pourtant capables de nuire à l'esthétique et la fonctionnalité de l'objet.

Il aura donc fallu redoubler d'astuces afin de camoufler les détails techniques au sein du volume, demandant à l'esprit une capacité à conceptualiser des pièces complexes en 3D.

Une autre contrainte apparaît : c'est celle de la technologie. Les outils à disposition demandent une planification des tracés faits par les machines à découper.

Mais le processus de fabrication doit-il être dissocié de l'esthétique ? C'est justement dans sa complexité qu'est capable de naître la beauté. Plutôt qu'une limite du design, il est important de réaliser que la technique en est un outil.